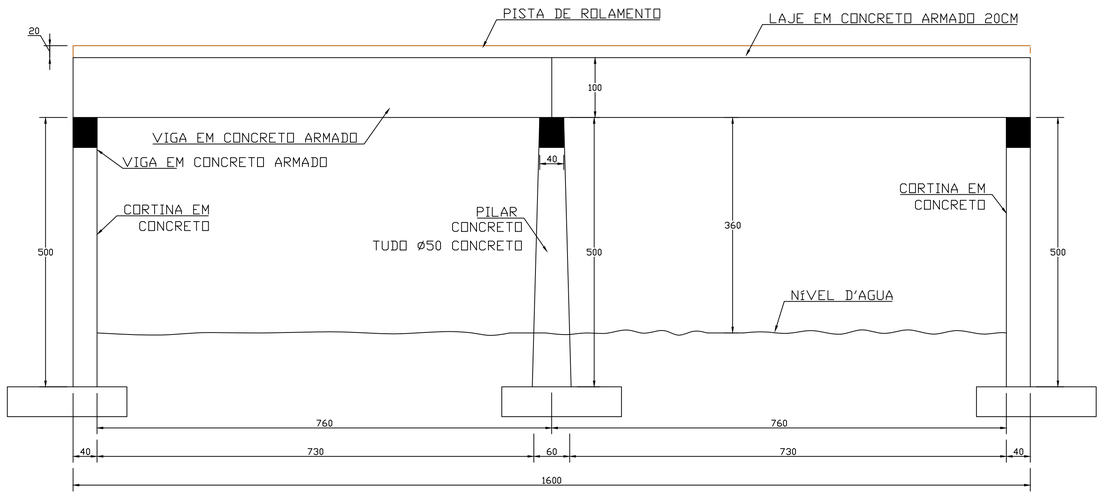

VISTA LATERAL

ESCALA ..... 1 : 50

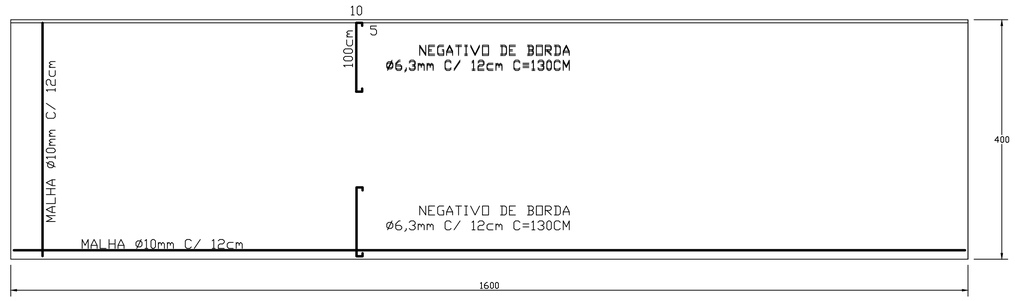

DETALHE DA LAJE

ESCALA ..... 1 : 50

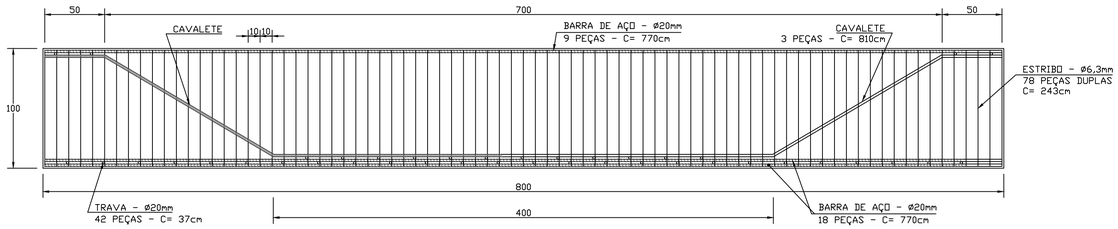

DETALHE LONGITUDINAL DAS VIGAS (4x)

ESCALA ..... 1 : 25

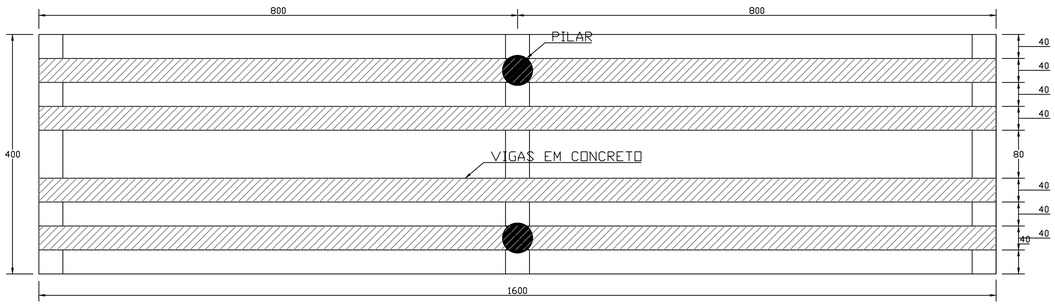

PROJEÇÃO DAS VIGAS

ESCALA ..... 1 : 50

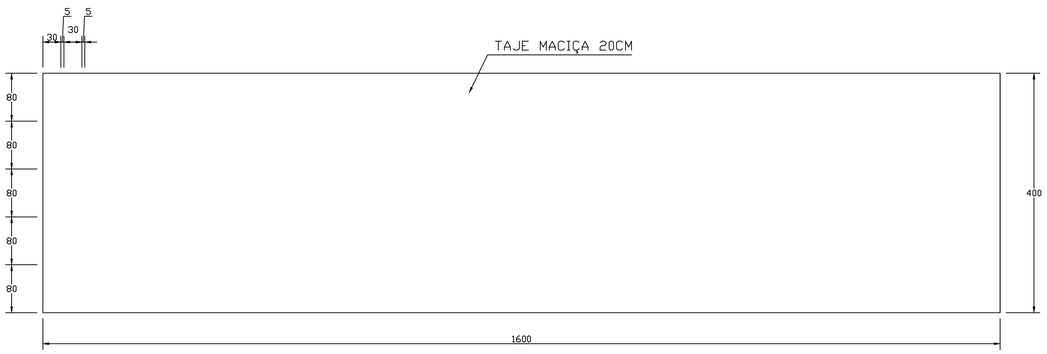

PLANTA BAIXA

ESCALA ..... 1 : 50

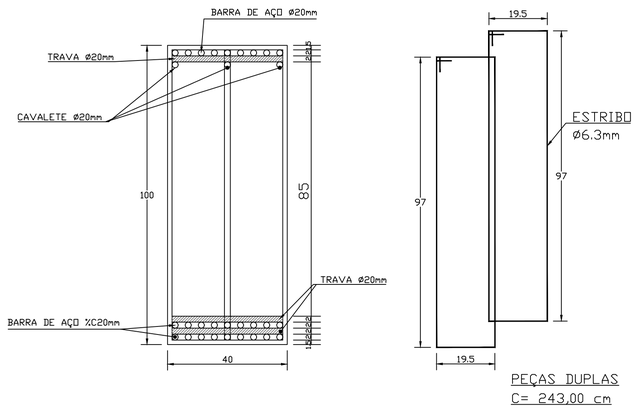

DETALHE TRANSVERSAL DAS VIGAS

ESCALA ..... 1 : 10

ESPAÇO RESERVADO À LEGENDA

TAXA DE OCUPAÇÃO DO SOLO		
	MATRÍCULA TERRENO :	
	ÁREA DO TERRENO (min.) :	
	"T. O." (TAXA DE OCUPAÇÃO) :	
	"I. A." (ÍNDICE DE APROVEITAMENTO) :	
	Nº DE PAVIMENTOS	
	ÁREA DO PROJETO PARA CONSTRUÇÃO	

RESUMO DAS ÁREAS

APROVAÇÕES :

Direitos autorais reservados - Lei 5988/73.
Consultar projetos complementares.
Verificar medidas na obra.
Medidas em metros, Divergência entre cotas e escala, prevalece as cotas.
Qualquer alteração deverá ser autorizado pelo responsável técnico
Declaro que a aprovação do projeto não implica no recolhimento de taxas, nem do direito de propriedade do terreno

Alcir Osmar Gambeta
ENG. CIVIL: CREA/SC - 072078-1
CREA/RS - 107539
Rua José Bonifácio, nº 235, Apto 01, Maximiliano de Almeida - RS
Fone: (054) 3397 1670 - email: / msn: enggambeta@gmail.com

OBRA :
PROJETO DE UMA PONTE NA LINHA MAZZURANA.

LOCAL :
LINHA MAZURANA - MUNICIPIO DE MAXIMILIANO DE ALMEIDA-RS

ÁREA : 64,00m²

DATA : MAIO./2018

ESCALA : INDICADA

ESPECIFICAÇÕES :
PROJETO PONTE:
CORTE AA, CORTE BB, ELEVAÇÃO FRONTAL,
PLANTA DE COBERTURA E DETALHES.

PROJETO — Resp. Técnico: Alcir Osmar Gambeta - Engenheiro Civil - **CREA/ RS - 107539**

EXECUÇÃO — Resp. Técnico: Alcir Osmar Gambeta - Engenheiro Civil - **CREA/ RS - 107539**

PROPRIETÁRIO — PREFEITURA DE MAXIMILIANO DE ALMEIDA-RS

PRANCHA : ARQ.-01
01
02-01-07

COD. Nº : 000/001

Ângulo DESIGN Soluções em Arquitetura