PRODUCED BY AN AUTODESK EDUCATIONAL PRODUCT

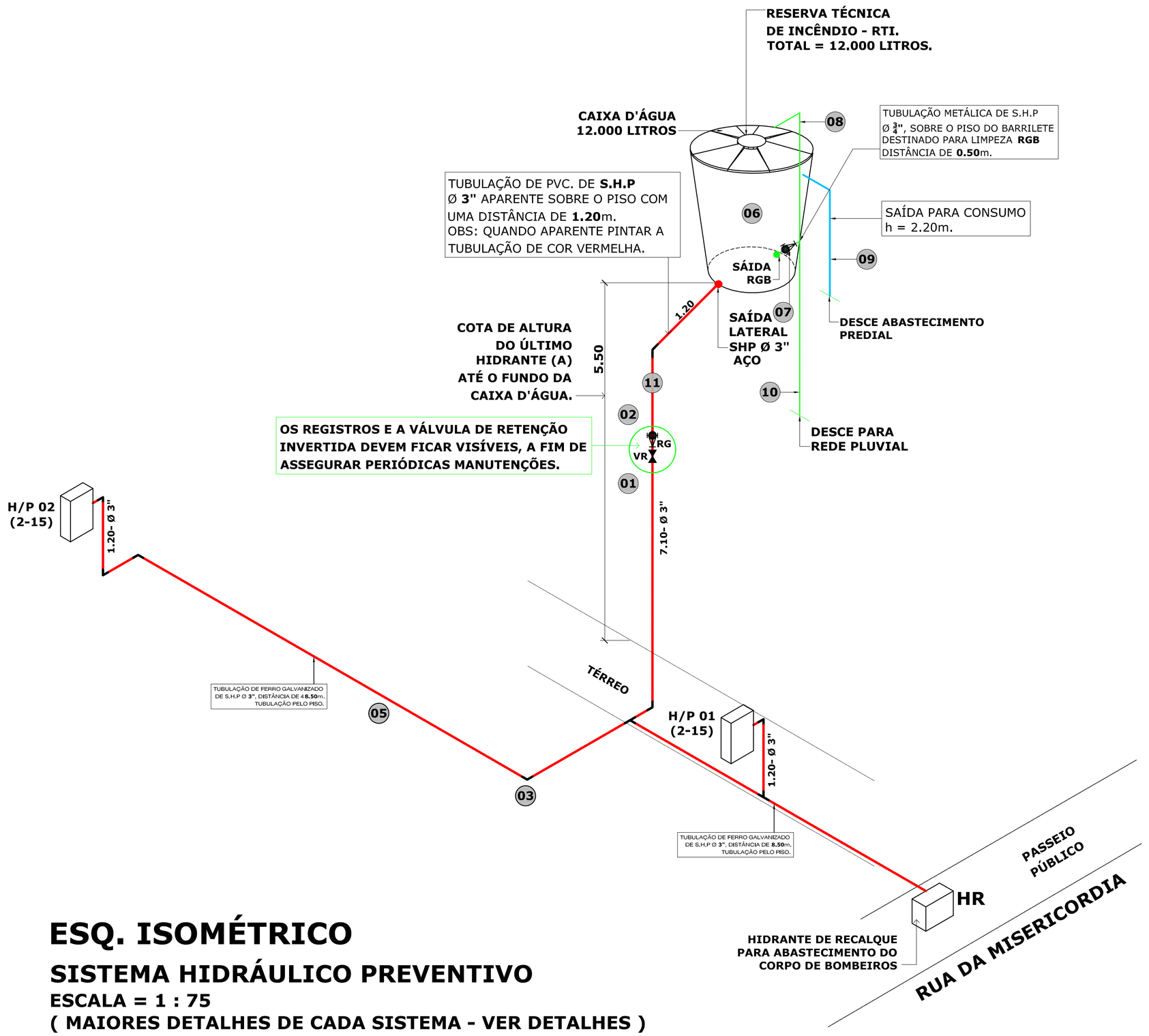

ESQ. ISOMÉTRICO

SISTEMA HIDRÁULICO PREVENTIVO

ESCALA = 1 : 75

(MAIORES DETALHES DE CADA SISTEMA - VER DETALHES)

LEGENDA

- 01 **REGISTRO - Ø 3"**
- 02 **VÁLVULA DE RETENÇÃO INVERTIDA**
- 03 **JOELHO 90º - Ø 3"**
- 04 **CONEXÃO "T" - PONTO A**
- 05 **TUB. FERRO GALV. Ø Ø 3"**
- 06 **CAIXA D'ÁGUA - 10.000 L.**
- 07 **REGISTRO RGB - TIPO METÁLICO Ø 3/4"**
- 08 **TUB. METÁLICO - LIMPEZA RGB - Ø 3/4"**
- 09 **SAÍDA PARA CONSUMO PREDIAL - Ø 50"**
- 10 **EXTRAVASOR - Ø 3/4"**
- 11 **TUB. FERRO GALV. Ø Ø 3"**

DET. PARA ABRIGO DE BOTIJÃO DE GÁS 1 P-13Kg

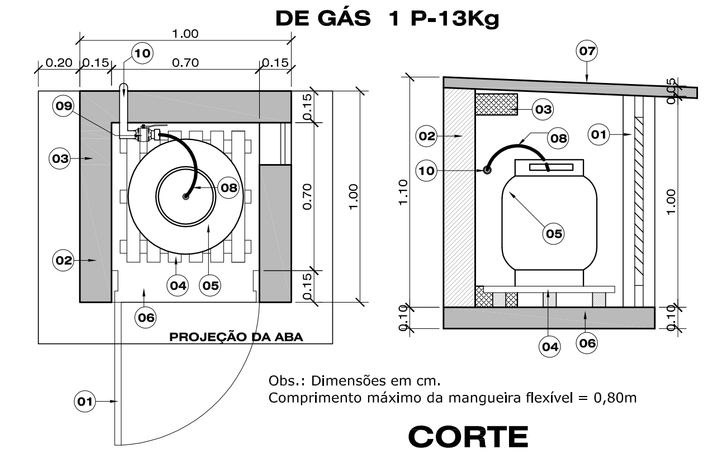

Obs.: Dimensões em cm.
Comprimento máximo da mangueira flexível = 0,80m

PLANTA BAIXA
ESCALA = 1 : 20

CORTE
ESCALA = 1 : 20

LEGENDA

01) PORTA DE ALUMÍNIO (0.70x1.00) COM VENEZIANA DE 8mm ENTRE AS PLACAS
02) PAREDE EM ALVENARIA (15cm) DE TIJOLOS MACIÇOS
03) ABERTURA P/ VENTILAÇÃO (15x10) TELA QUEBRA CHAMAS C/ MALHA DE # 2mm
04) ESTRADO DE MADEIRA TIPO GRADE
05) CILINDRO DE GLP - CAP. 13Kg
06) PISO DE CONCRETO (ESPESSURA 10cm)
07) LAJE DE CONCRETO MACIÇO (5cm)
08) "TREDOLET" C/ VÁLVULA DE RETENÇÃO NAS LIGAÇÕES NO "PIG - TAIL"
09) VÁLVULA DE 2º ESTÁGIO DENTRO DO ABRIGO
10) GAMBIARRA Ø 3/4"

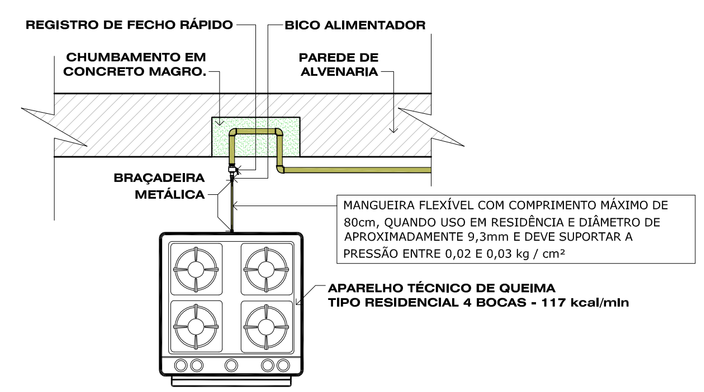

DETALHE DE ALIMENTAÇÃO DOS APARELHOS TÉCNICOS DE QUEIMA
ESCALA = 1 : 10

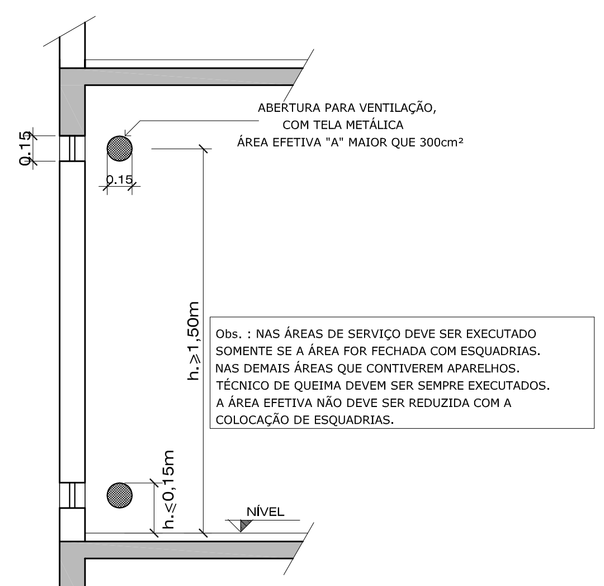

DET. PARA VENTILAÇÃO PERMANENTE
ÁREAS COM USO DE GLP
ESCALA: 1: 25

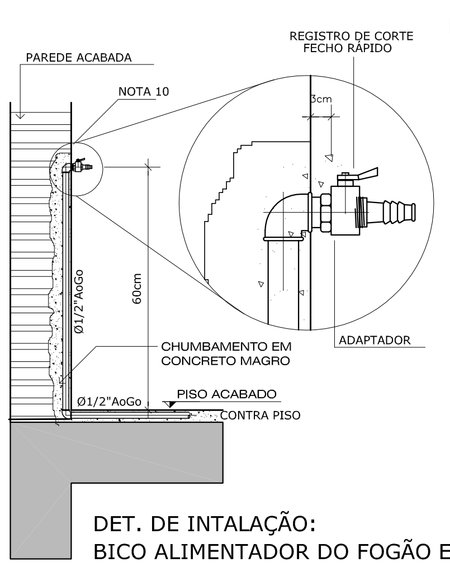

DET. DE INTALAÇÃO:
BICO ALIMENTADOR DO FOGÃO E DO AQUECEDOR
SEM ESCALA

NOTAS :

1 - TODA A CANALIZACAO DEVERA SER SUPORTADA ADEQUADAMENTE DE MODO A NÃO SER MOVIDA ACIDENTALMENTE DA POSICÃO EM QUE FOR INSTALADA. A CANALIZAÇÃO NAO DEVE PASSAR POR PONTOS QUE AS SUJEITE A TENSOES INERENTES A ESTRUTURA DA EDIFICACAO.
2 - AS CANALIZACOES NAO PODERAM SERVIR DE APOIO E DEVEM SER DISPOSTAS DE FORMA TAL, QUE GOTAS DE AGUA DE CONDENSACAO DE OUTRAS REDES NAO POSSAM AFETA-LAS.
ENTEMENTE TESTADAS
3 - AS CANALIZACOES SO PODERAO SER COBERTAS PELA ALVENARIA DEPOIS DE CONVENI-
4 - AS LIGACOES DA PRUMADA E DEMAIS LIGACOES, SERAO FEITAS COM O EMPREGO DE ROSCAS, FLANGES, SOLDAS DE FUSAO OU BRASAGEM, COM MATERIAL DE FUSAO ACIMA DE 540ºC.
5 - SOMENTE DEVEM SER EMPREGADOS TUBOS SEM REBARBAS EXTERNAS E SEM DEFEITOS DE ESTRUTURAS E DE ROSCAS.
6 - AS ROSCAS DEVEM SER CONICAS OU MACHO-FEMEA E FEMEA PARALELA E A ELAS APLICADO UM VEDANTE, TAL COMO FITA PENTATETRAFLUOR ETILENO, OU AINDA VEDANTES COMPATIVEIS COM GAS COMBUSTIVEL, NAO SENDO PERMITIDO O USO DE FIOS DE CANHAMO.
7 - A REDE DE DISTRIBUICAO NAO DEVE SER EMBUTIDA EM TIJOLOS VAZADOS OU OUTROS MATERIAIS QUE PERMITAM A FORMACAO DE VAZIOS NO INTERIOR DA PAREDE.
8 - AS CANALIZACOES DEVEM:
A) SER PERFEITAMENTE ESTANQUES;
B) TER CAIMENTO DE 0,1% NO SENTIDO DO RAMAL GERAL DE ALIMENTACAO;
C) TER UM AFASTAMENTO MINIMO DE 30cm DAS TUBULACOES DE OUTRA NATUREZA E DUTOS DE CABOS DE ELETRECIDADE.
D) TER UM AFASTAMENTO DAS DEMAIS TUBULACOES DE GAS IGUAL A, NO MÍNIMO, UM DIAMETRO DA MAIOR DAS TUBULACOES CONTIGUAS;
E) TER UM AFASTAMENTO, NO MINIMO, DE 2,00m DE PARA-RAIOS E SEUS RESPECTIVOS TERRAS.
9 - AS CANALIZACOES NAO PODERAO SER EMBUTIDAS EM PAREDES OU LAJES DE CAIXAS D'ÁGUA NAO PODERAO FICAR EM CONTATO COM DUTOS DE AR CONDICIONADO OU VENTILAÇÃO.
10 -A ESPERA SERA FECHADA COM UM BUJAO(PLUG), DEVENDO O USUARIO INSTALAR UMA DAS OPÇÕES:
A) REGISTRO DE GLP C/ BICO DE MAMADEIRA P/ MANGUEIRA PLASTICA<= (0,70cm).
B) REGISTRO DE LATAO 01/2"NPT, P/ MANGUEIRA FLEXIVEL DE AMIANTO, COMPRIMENTO MÁXIMO (80 cm)
11 -AS CANALIZAÇÕES, QUANDO SE APRESENTAREM EXPOSTAS, DEVERÃO SER PINTADAS EM COR DE ALUMÍNIO.

DET. PLACA DE LOTAÇÃO MÁXIMA DE PESSOAS
ESCALA = 1 : 5
MEDIDAS EM METROS. DIVERGÊNCIA ENTRE COTA E ESCALA, PREVALECE AS COTAS.

ESPECIFICAÇÕES:

I - A CAPACIDADE TOTAL DE PÚBLICO PERMITIDA NOS LOCAIS DEVERÁ ESTAR DECLARADA EM PLACAS A SEREM FÍXADAS EM TODOS OS PORTÕES DE ACESSO AO LOCAL.
II - AS PLACAS DEVERÃO SER BRANCAS COM OS SEGUINTES DIZERES EM LETRA VERMELHA: "LOTAÇÃO MÁXIMA DE (nº DE PESSOAS).
III - A PLACA DEVERÁ TER DIMENSÕES MÍNIMAS DE (0,30m X 0,40m) E AS LETRAS DEVERÃO SER COMPATÍVEIS AO TAMANHO DA PLACA.

VISTA
VEM DOS BOTIJÕES
DO ABRIDO DE GÁS

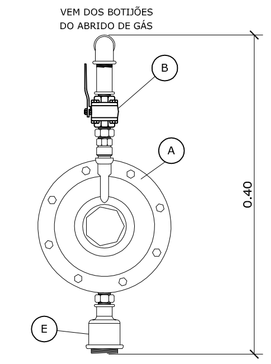

ESPECIFICAÇÕES

A - REGULADOR DE PRESSÃO DE 2º ESTÁGIO
B - VÁLVULA DE FECHO RÁPIDO
C - TUBULAÇÃO DE AÇO GALVANIZADO DE GLP QUE SEGUE PARA CONSUMO

DET. ABRIGO PARA VÁLVULA DE 2º ESTÁGIO
ESCALA: 1:5

CONTEÚDO - PLANO DE PREVENÇÃO CONTRA INCÊNDIO - PPCI			
PROPRIETÁRIO - PREFEITURA MUNICIPAL DE MAXIMILIANO DE ALMEIDA - RS			
ENDEREÇO OBRA - RUA DA MISERICÓRDIA, MAXIMILIANO DE ALMEIDA - RS			
PROJETO - AMPLIAÇÃO GINÁSIO DE ESPORTES	ÁREA - XXX,XXM²	ÁREA TOTAL - 839,23M²	
PREFEITURA MUNICIPAL DE MAXIMILIANO DE ALMEIDA RUA JOSÉ BONIFÁCIO, 340 - MAXIMILIANO DE ALMEIDA - RS - CEP 99890-000 - FONE (54) 3397 1166 - 3397 1133			
PROJETO THIAGO DE SOUZA ARQ. CAU A35799-5	PROPRIETÁRIO PREFEITURA MUNICIPAL MAX. DE ALMEIDA		
OBS.:			
DATA - 16/10/2014	VISTO -	ESCALA - INDICADA	NÚMERO - PPCI
DESENHO - THIAGO DE SOUZA			

PRODUCED BY AN AUTODESK EDUCATIONAL PRODUCT
PRODUCED BY AN AUTODESK EDUCATIONAL PRODUCT
PRODUCED BY AN AUTODESK EDUCATIONAL PRODUCT