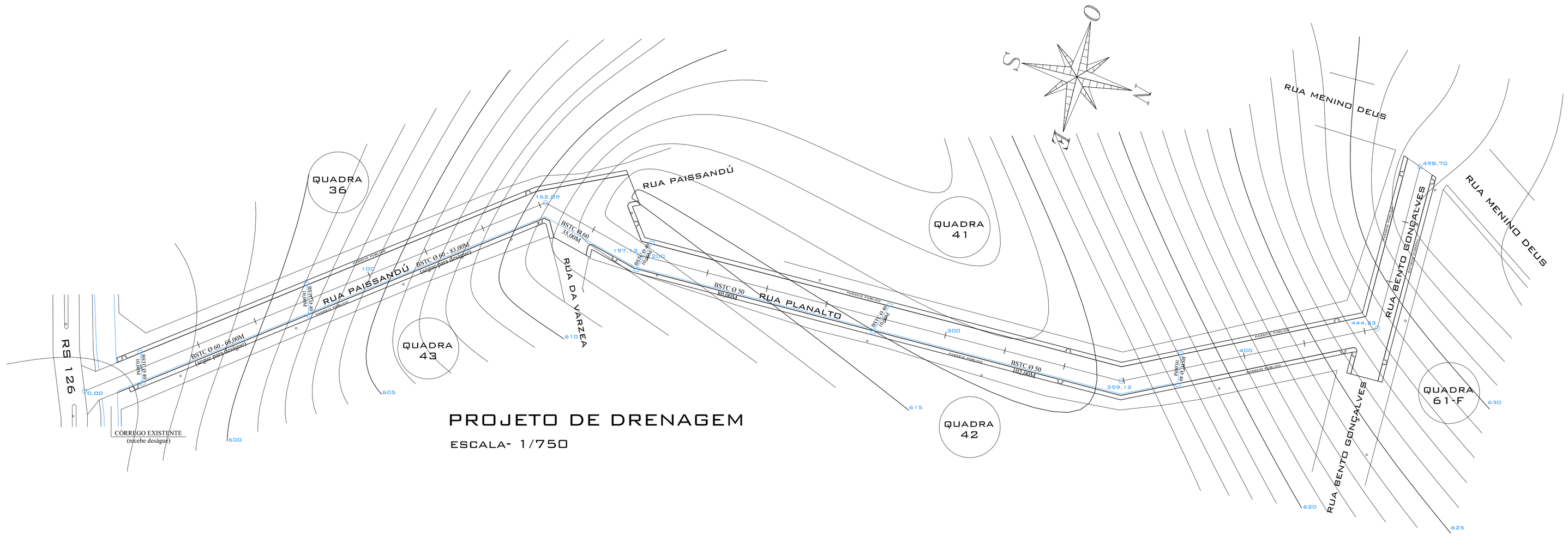

PROJETO DE DRENAGEM

ESCALA- 1/750

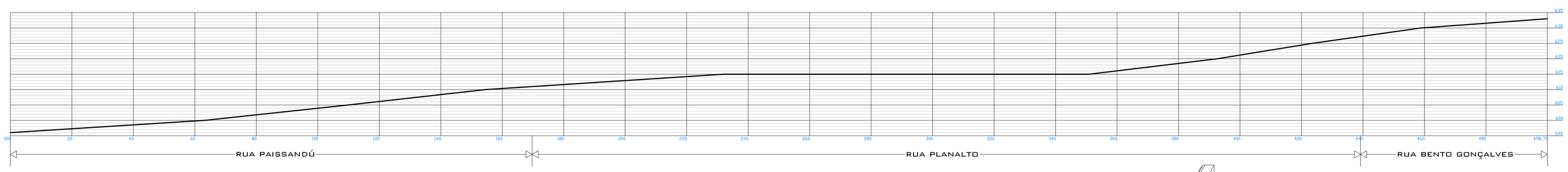

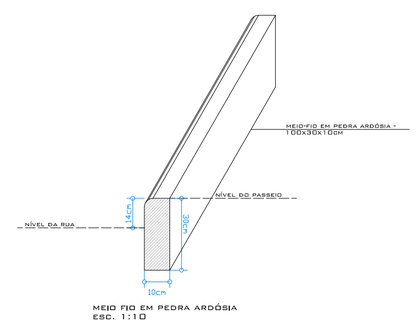

BOCA DE LOBO

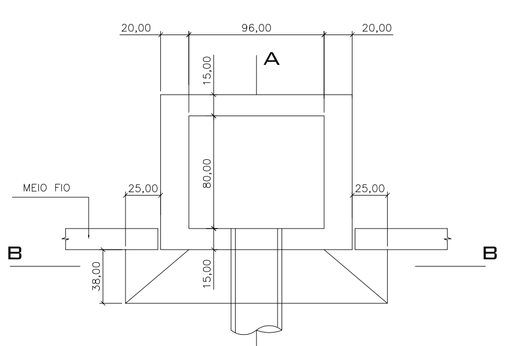

VISTA SUPERIOR

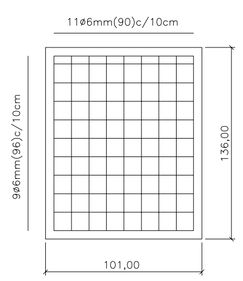

DETALHAMENTO DA ARMADURA

(ARMADURA DUPLA)

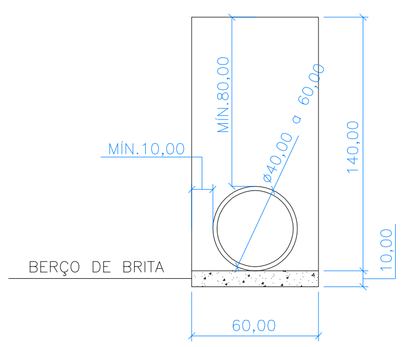

DETALHE VALA
PARA TUBULAÇÃO

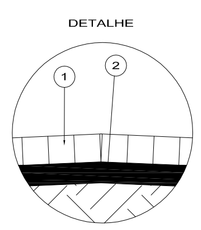

1 bloco intertravaldo - paver

2 camada de pó de pedra

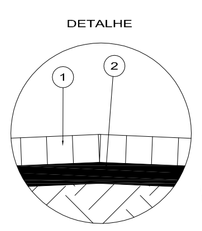

1 bloco intertravaldo - paver

2 camada de pó de pedra

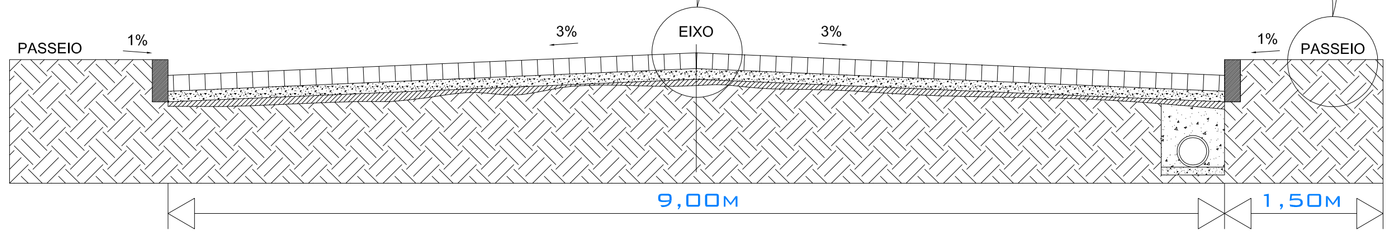

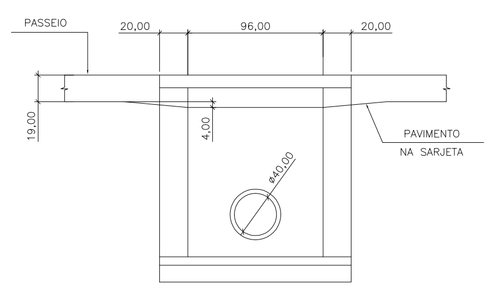

CORTE B-B

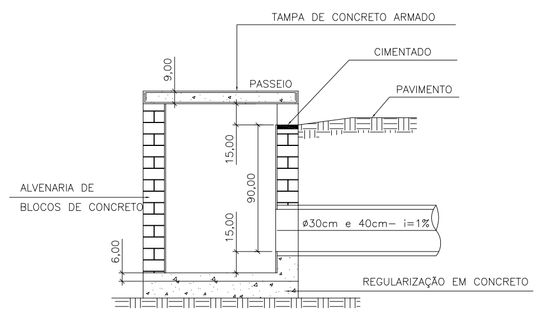

CORTE A-A

- RUA PAISSANDÚ
- RUA PLANALTO
- RUA BENTO GONÇALVES

Conteúdo - projeto de drenagem		
Proprietário - Prefeitura Municipal de Maximiliano de Almeida - RS		
Endereço obra - Rua Paissandú, Rua Planalto e Rua Bento Gonçalves Maximiliano de Almeida - RS		
Projeto - pavimentação em paver intertravado	Área - xxx,xxm²	Área total - 4.934,59m²

PREFEITURA MUNICIPAL DE MAXIMILIANO DE ALMEIDA

Rua José Bonifácio, 340 - Maximiliano de Almeida - RS - Cep 99890-000 - fone (54) 3397 1166 - 3397 1133

Projeto	Proprietário
Thiago de Souza ARQ. CAU A35799-5	Prefeitura Municipal Max. de Almeida

Obs.:

Data - 05/02/2014	Visto -	Escala - indicada	Número - A-02
Desenho - thiago de souza			